Zjistit cenu? Naskenuj si mě

Skimmery 17,5 l pro fóliové a prefabrikované bazény

Upozornění:
Při montáži plastových výrobků vyrobených z ABS se nesmí používat silikonový tmel. Silikonové přípravky mohou způsobovat degradaci ABS plastu.
V případě potřeby použijte speciální lepidlo na ABS kód 30884.

Dodávány včetně samolepicího těsnění, přírub a šroubů. Všechny nezapuštěné části skimmerů jsou stabilizovány proti UV záření. **Doporučený maximální průtok je 7,5 m³/h**. Skimmery jsou vyrobeny z bílého nebo barevného **ABS**, mají dvířka s plovákem, uzávěr na regulaci průtoku a příruba (pokud není uvedeno jinak) je opatřena těsněním a **mosaznými zápustky**. Sací připojení má vnitřní závit 1½˝. Možnost propojení s výpustí vnitřním závitem 2˝. Horní napojení na přepad při vysoké hladině vody v bazénu vnitřním průměrem D 32 mm. Do spodní části skimmeru je vsazen vyjímatelný košík s bajonetovým úchytem pro zachycení hrubých nečistot. Doporučujeme instalovat 1 skimmer na každých 25 m² hladiny vody.

Skimmer 11309

Možnost dokoupení sady z nerez oceli - rámeček a upevňovací šrouby pro fóliový či prefabrikovaný bazén - viz strana 114.

Splňuje normu
EN 16582-1
EN 16713-2

Skimmer se standardním hrdlem a čtvercovým víkem

pro FÓLII a PREFA	Kód	Standardní balení	Váha kg	Objem balení m³
barva bílá	**11309**	1	5,30	0,062
barva slonová kost (RAL1015)	**11309CL090**	1	5,30	0,062
barva světle šedá (RAL7004)	**11309CL129**	1	5,30	0,062
barva antracitová šedá (RAL7016)	**11309CL144**	1	5,30	0,062

Skimmer se standardním a dlouhým hrdlem a čtvercovým víkem

pro FÓLII a PREFA	Kód	Standardní balení	Váha kg	Objem balení m³
barva bílá	**11310**	1	5,90	0,077
barva slonová kost (RAL1015)	**11310CL090**	1	5,90	0,077
barva světle šedá (RAL7004)	**11310CL129**	1	5,90	0,077
barva antracitová šedá (RAL7016)	**11310CL144**	1	5,90	0,077

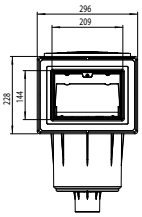

Bílá
11309
11310

Slonová kost
11309CL090
11310CL090

Světle šedá
11309CL129
11310CL129

Antracitová šedá
11309CL144
11310CL144

Skimmer se standardním a extra dlouhým hrdlem a čtvercovým víkem

pro FÓLII a PREFA	Kód	Standardní balení	Váha kg	Objem balení m³
barva bílá - extra dlouhé hrdlo	**17109**	1	7,00	0,135
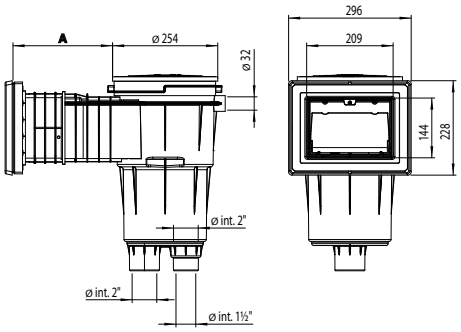
Kód	délka hrdla A (mm)
11309	143
11310	241
17109	341